序 号	按力(gf)
1	180±30gf
2	250±30gf

H	
2.5	2.7
3.1	3.4
3.7	3.8
4.3	4.8
5.0	5.2
5.5	

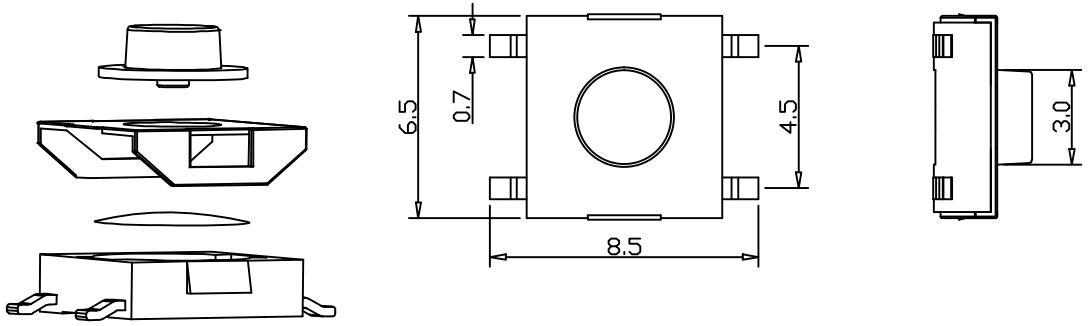

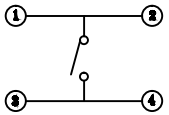

电路图

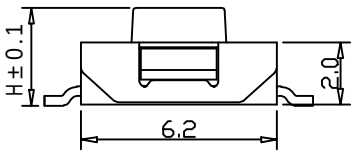

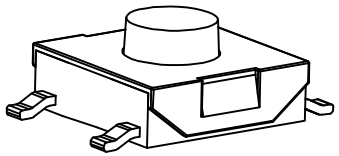

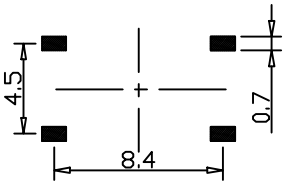

PCB. 焊接图

主要技术指标：
Main Specifications:

气候等级 Climate grade	额定值 Rated values	接触电阻 Contact resistance	耐 压 Dielectric strength	绝缘电阻 Insulation resistance	行 程 Travel	寿 命 Life
-20℃~+70℃	Max50 mA12V DC Min10 μA1V DC	≤50mΩ	250V.AC.1Min	≥100MΩ	0.25±0.1mm	100000次

序 号	名 称	数量	材 料	备 注
5	底座	1	PPA	黑色
4	端子	1	黄铜	镀银
3	弹片	1	不锈钢	镀银
2	上盖	1	不锈钢	镀磷青铜
1	按钮	1	PPA	红色

单位:MM	类型: 轻触开关	型号: TVCM50	图幅: A4		第一页 共一页	
			线性公差:	角度公差:	比例:	投影视角:
			±0.3	±1.5°	1:1	3
设 计:	wbj	东莞市铭标电子科技有限公司 Ming Mark Electronic Technology Co. ,Ltd.				
审 核:	wbj					
批 准:						

RoHS